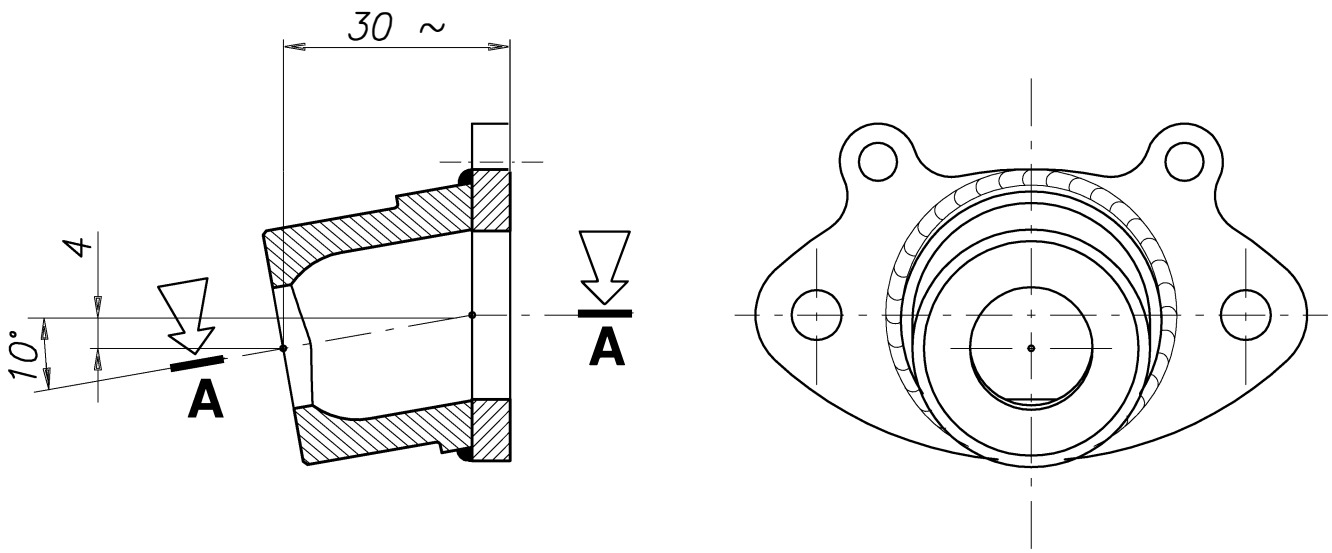

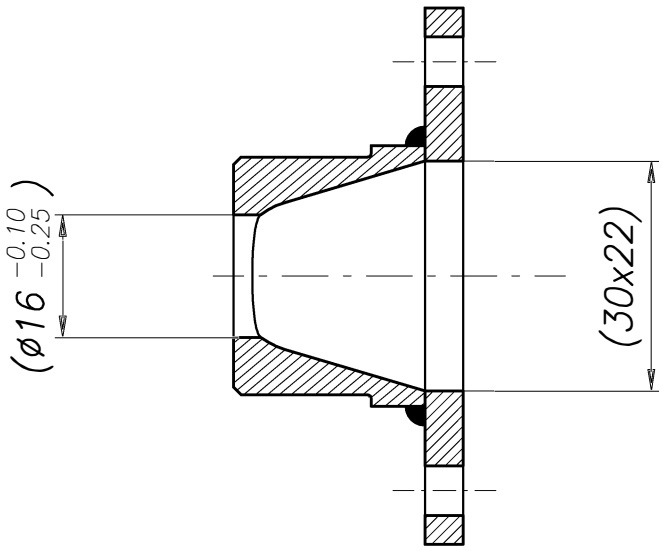

N.B.: CONTROLLARE RACCORDO
CON DIME "ATT.018/G" e "ATT.018/H"

MODIFICHE

MODIFICHE

TIPO	GRUPPO	QUANTITA'	SCALA	DATA
Swift Micro	**IMP. SCARICO**	1	1:1	21.11.2006
MATERIALE	TRATTAMENTO	LAVORAZIONE		DISEGNATO: Merisio
STATO	FINITURA	TOLLER.GENER. ±0.20		CONTROLLATO

IAME S.p.A.
ZINGONIA
VERDELLINO – BG

Questo disegno e' di proprieta' riservata e non puo' essere riprodotto senza autorizzazione scritta della I.A.M.E. S.p.a

VISTO

DESCRIZIONE

EXHAUST HEADER (Ø16mm)
Part Number A85365

DIS. N.
85.08.020.61